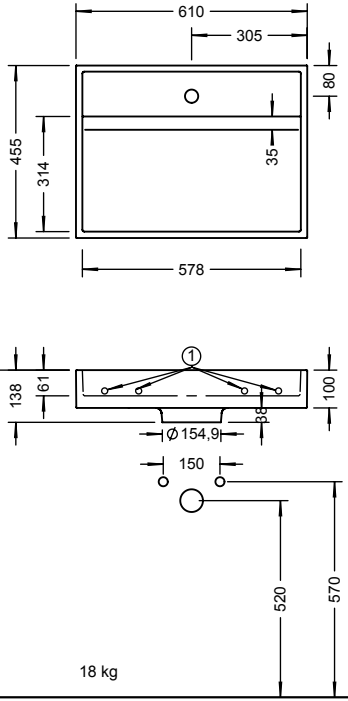
610
305
80
455
314
35
578
1
138
61
100
38
Ø 154,9
150
865
520
570
18 kg