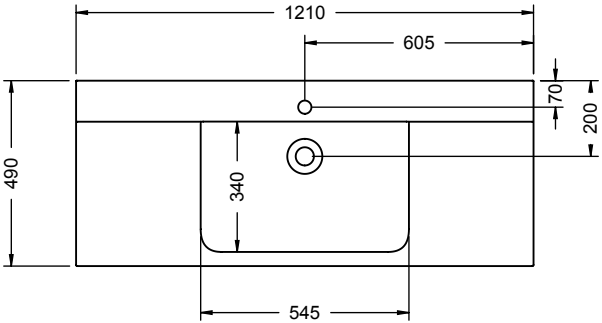
1210
605
70
200
490
340
545

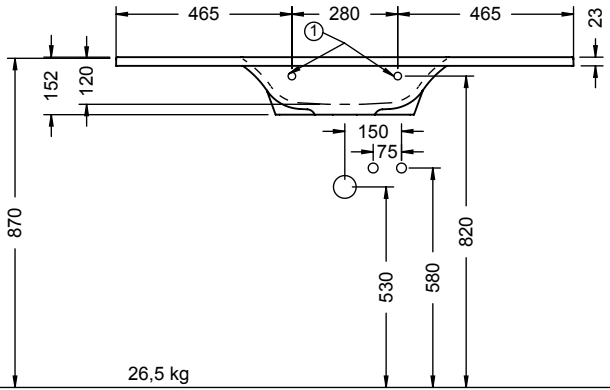
465
280
465
23
1
152
120
150
75
870
530
580
820

26,5 kg