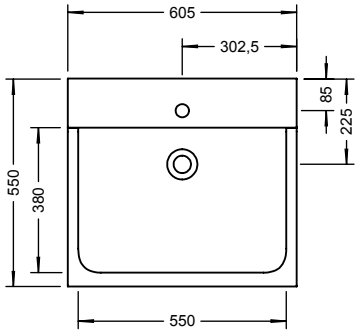
605
302,5
85
225
550
380
550

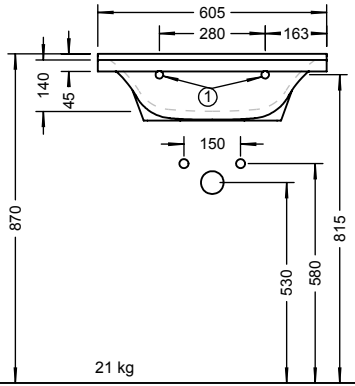
605
280
163
140
45
1
150
870
815
530
580

21 kg