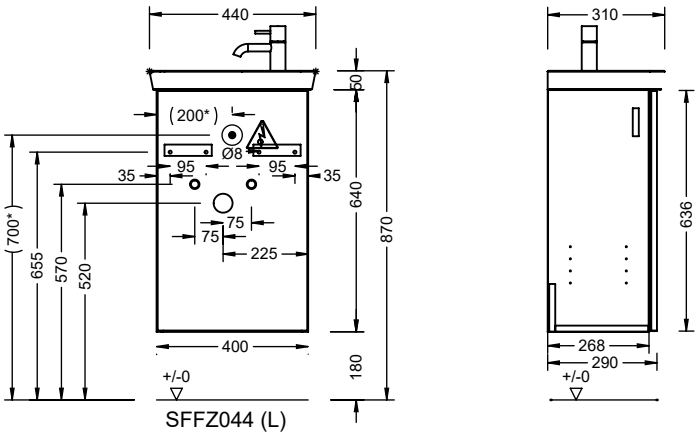

SFFZ044 (L)
(*) SFGX044 (L)