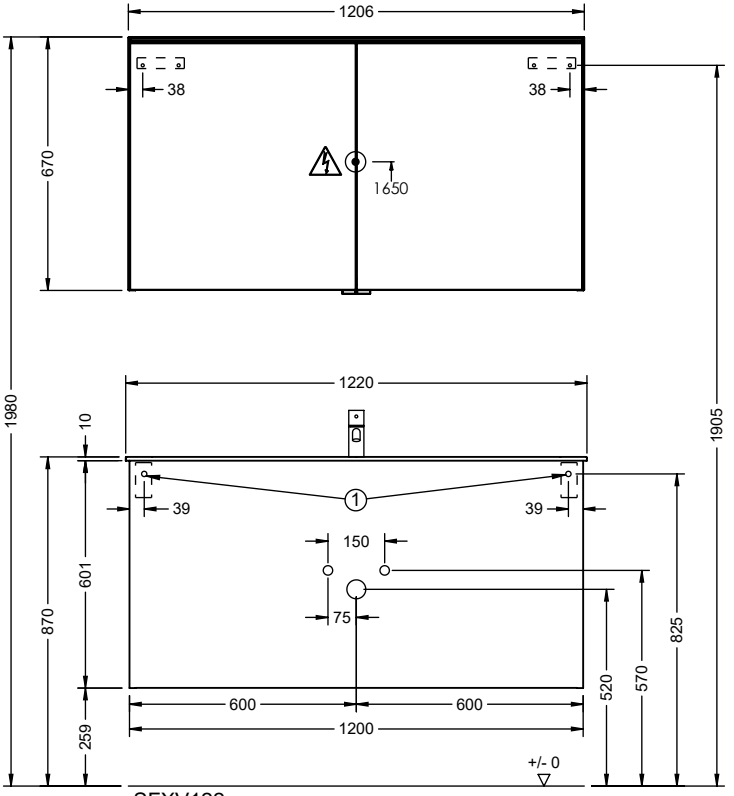
1206
38
38
670
1650
1980
1905
1220
10
39
39
1
150
75
601
870
825
520
570
600
600
1200
259
+/- 0

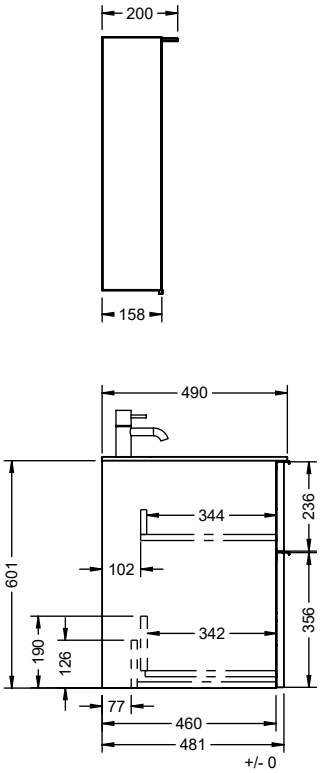
200
158
490
344
236
102
601
342
356
190
126
77
460
481
+/- 0

SFXV122