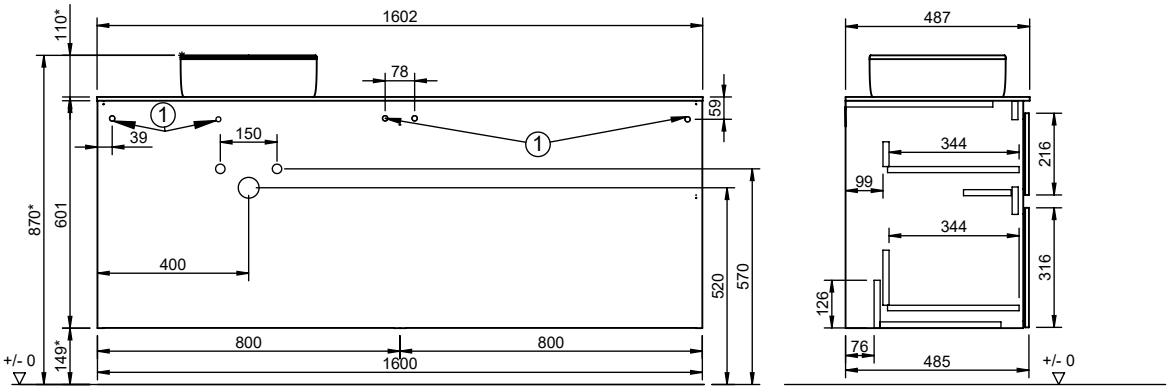

SGIF160

* Maße abhängig von Beckenhöhe

** Maße abhängig von Beckentyp