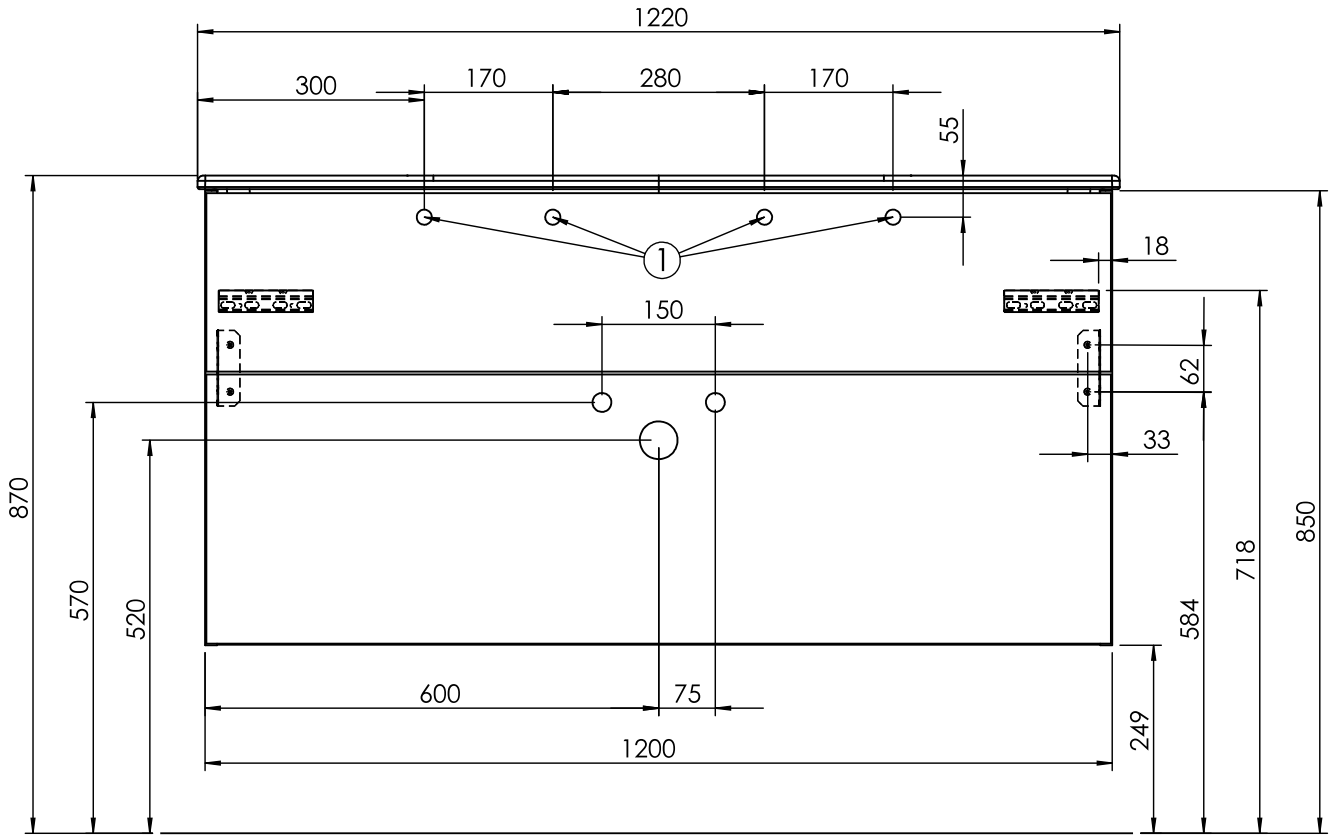

SGZF122

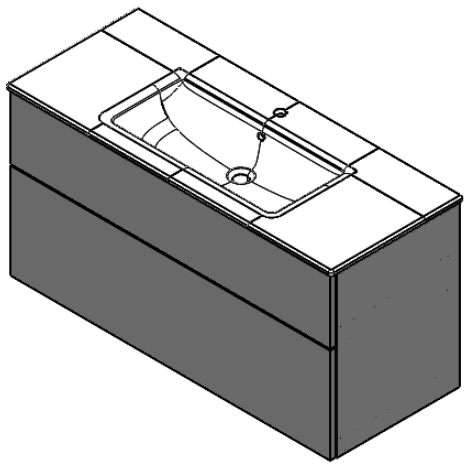

burgbad