UH007, ab Tiefe 401mm mit Metallkonsolen

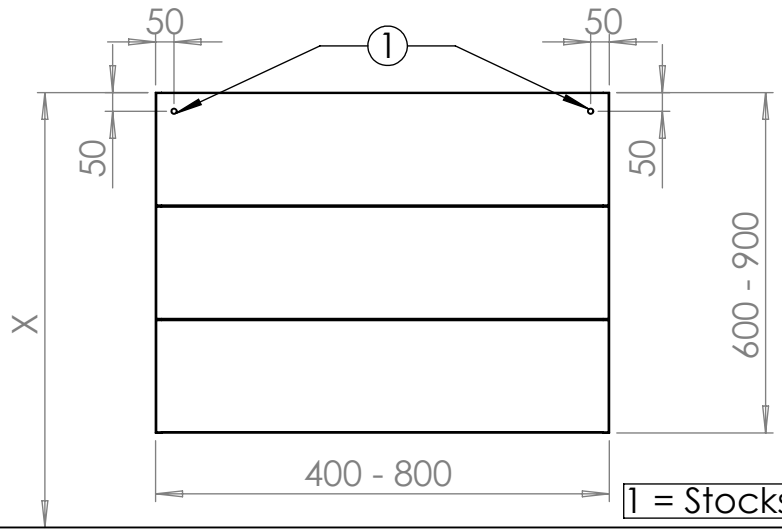

1 = Stockschrauben