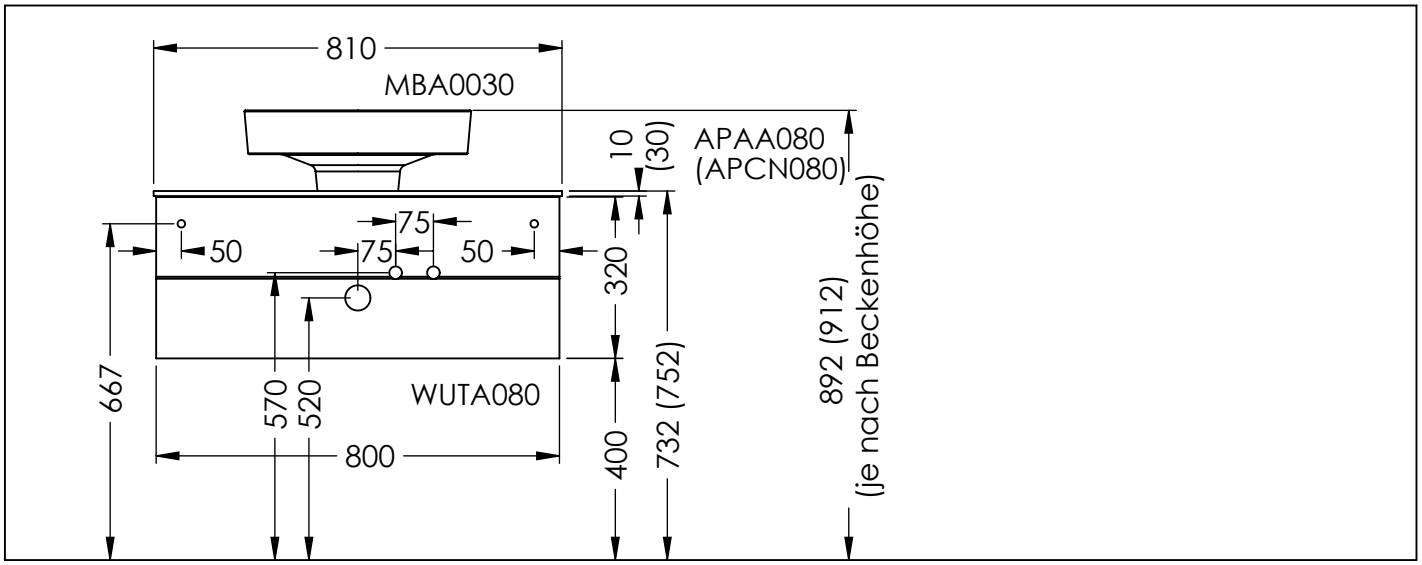
810
MBA0030
10
(30)
APAA080
(APCN080)
75
50
75
50
320
667
570
520
WUTA080
800
400
732 (752)
892 (912)
(je nach Beckenhöhe)

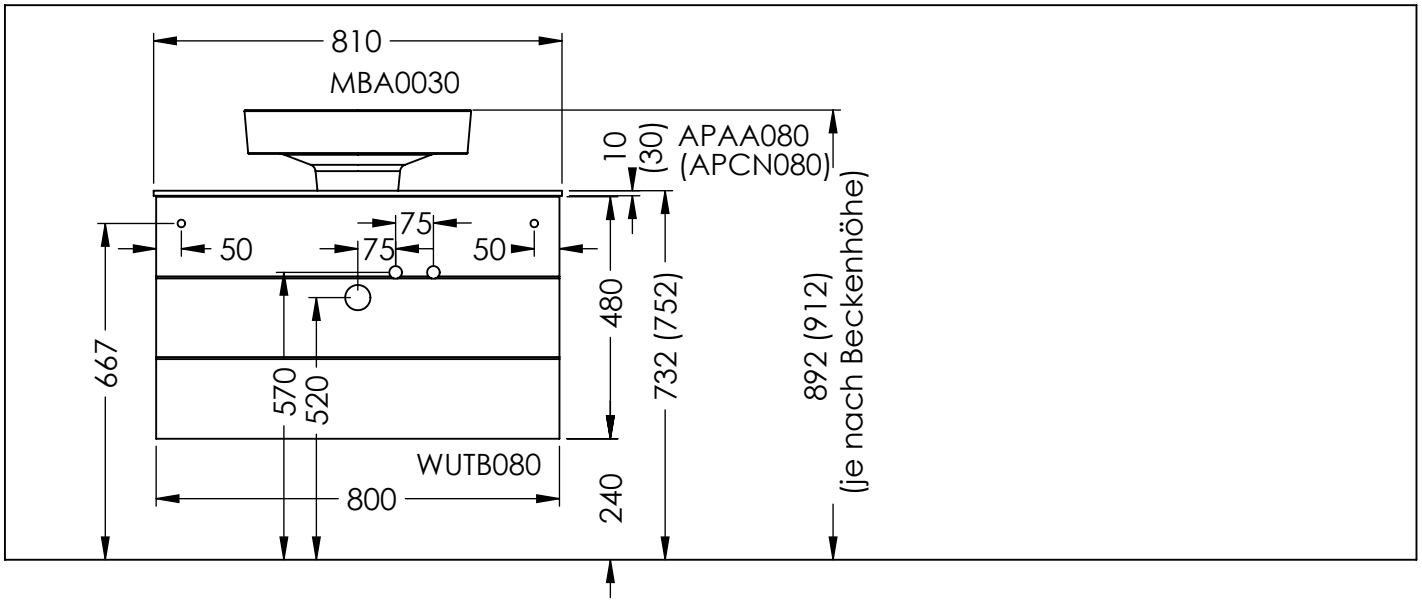
810
MBA0030
10
(30)
APAA080
(APCN080)
75
50
75
50
480
667
570
520
732 (752)
892 (912)
(je nach Beckenhöhe)
WUTB080
800
240

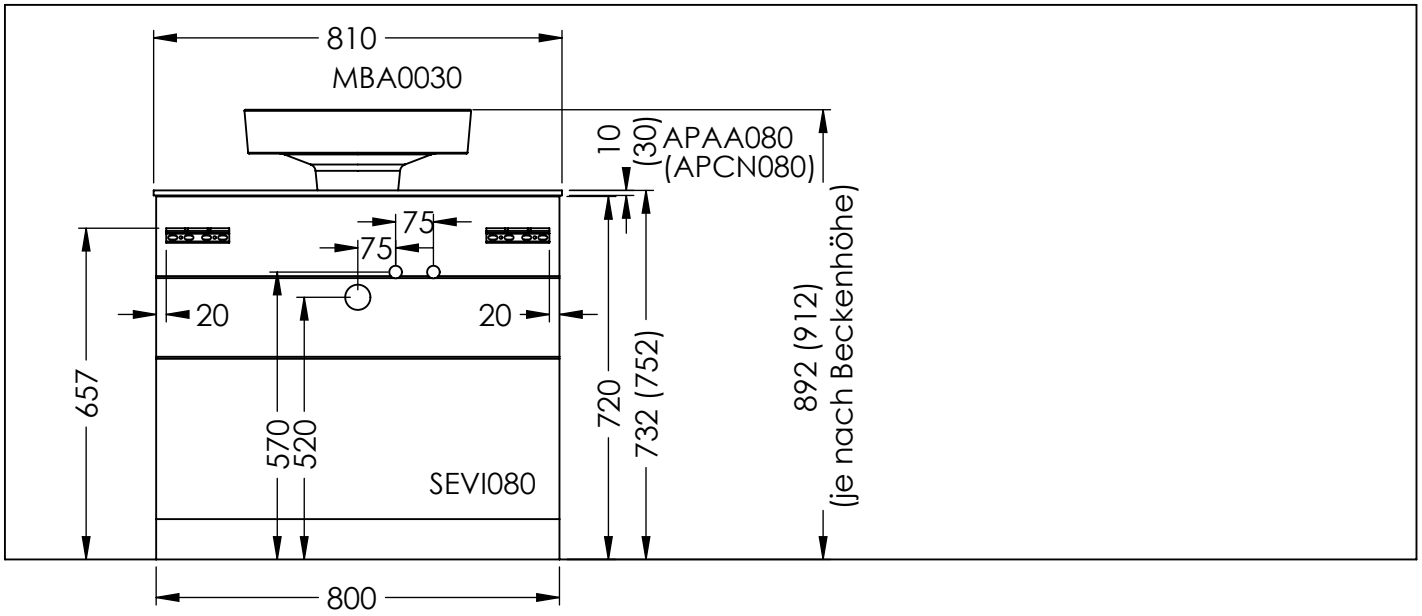
810
MBA0030
10
(30)
APAA080
(APCN080)
75
75
20
20
657
570
520
SEVI080
720
732 (752)
892 (912)
(je nach Beckenhöhe)
800