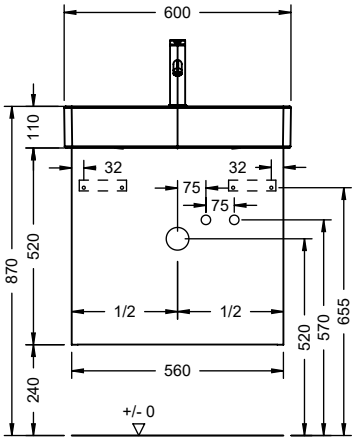
600
110
32
32
75
75
870
520
1/2
1/2
520
570
655
560
240
+/- 0

WWLL056

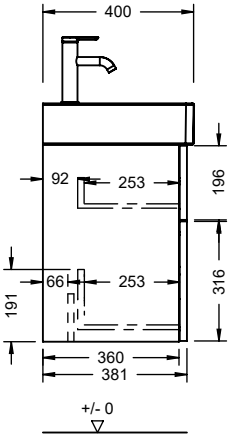
400
92
253
196
66
253
316
191
360
381
+/- 0