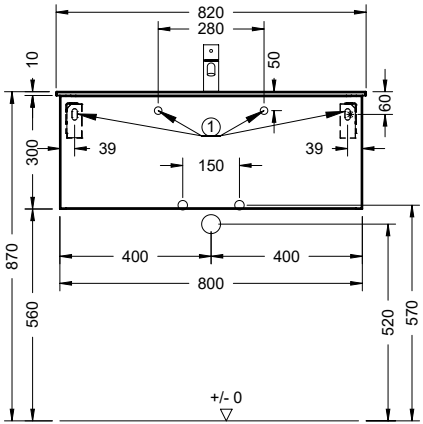
820
280
10
50
60
300
39
39
150
1
870
400
400
800
560
520
570
+/- 0

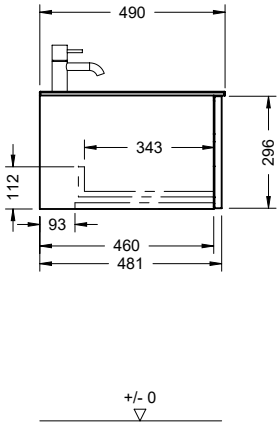
490
343
296
112
93
460
481
+/- 0

WWYF080