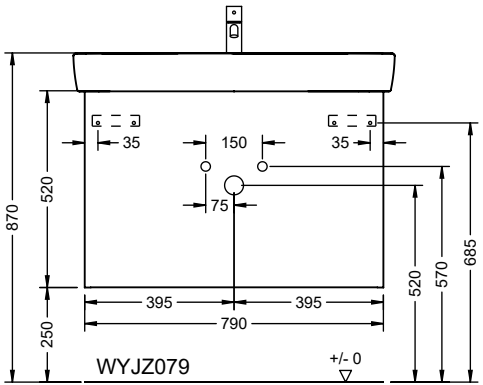
35
150
35
75
870
520
250
395
395
790
520
570
685
WYJZ079
+/- 0

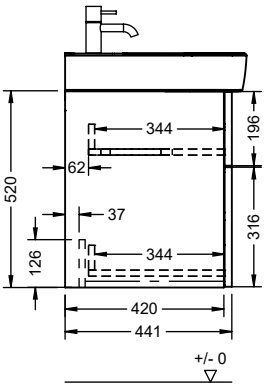
344
196
62
520
37
316
126
344
420
441
+/- 0

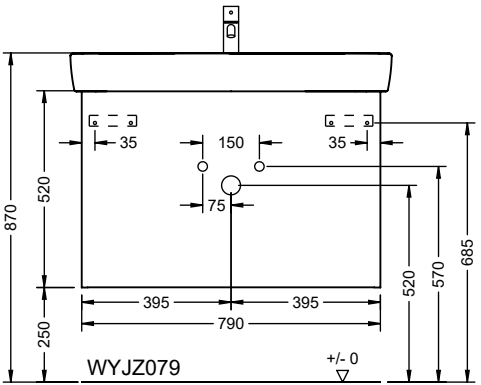
870
520
250
35
150
35
75
395
395
790
520
570
685
WYJZ079
+/- 0

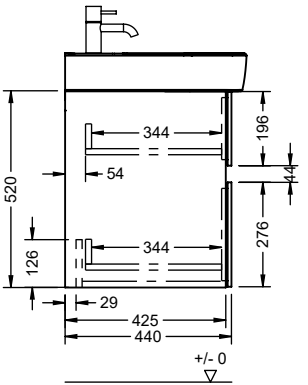
520
126
344
54
344
196
44
276
29
425
440
+/- 0